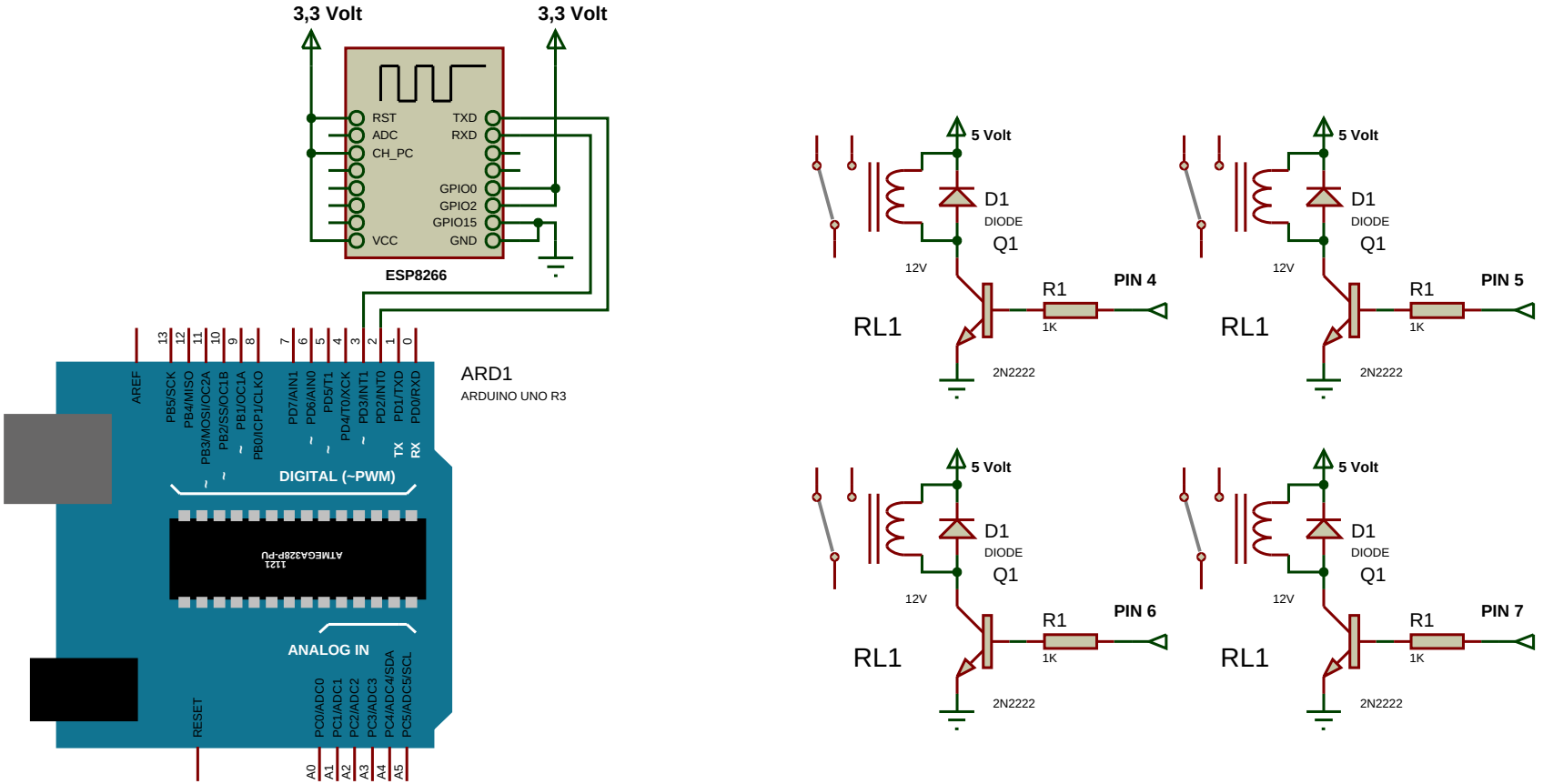

Project 39: Kontrol Relay

inkubator teknologi, Jl. Pringmayang No.1 Tempelan, Banguntapan, bantul, Yogyakarta
Tel: +62 857 4348 1919
Email: inkubatek@yahoo.com WWW: http://www.inkubator-teknologi.com/

inkubatek jogja

125 PROYEK ARDUINO